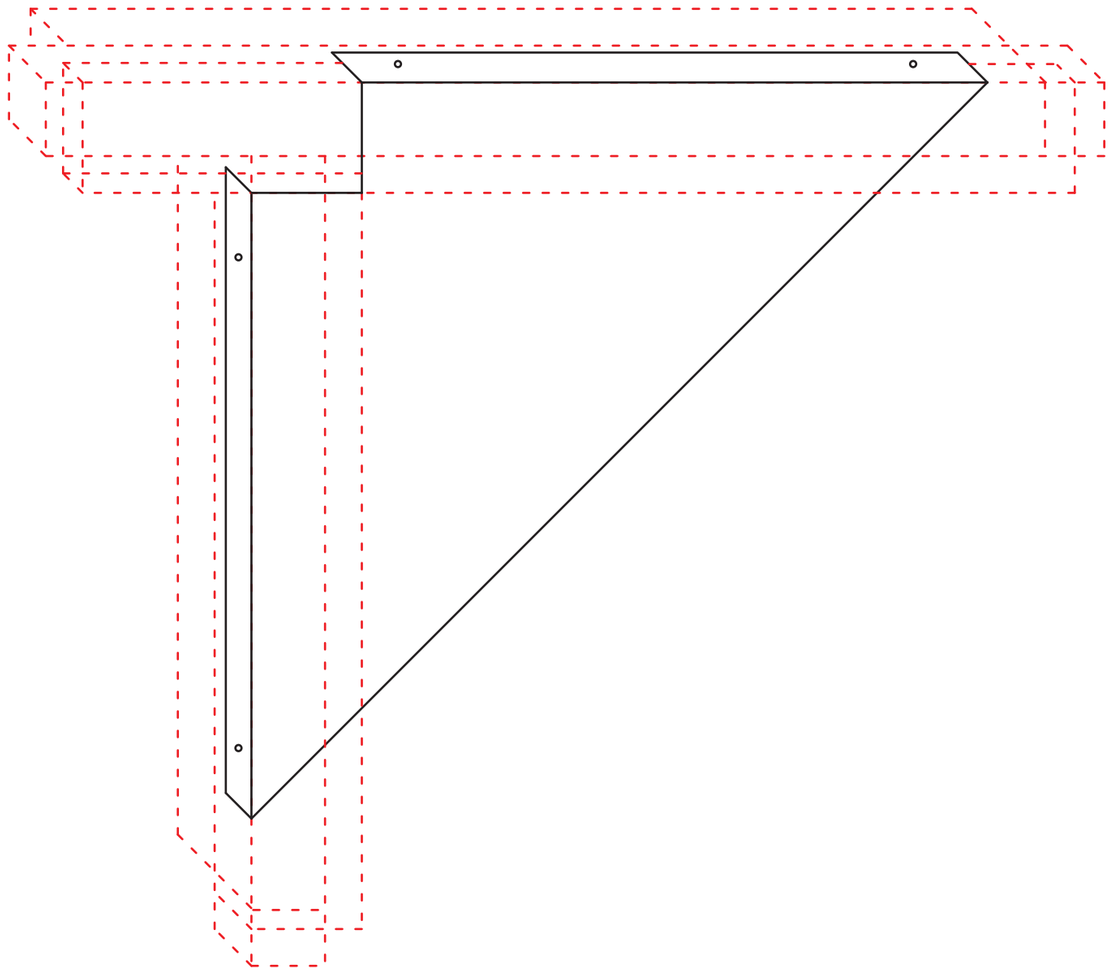

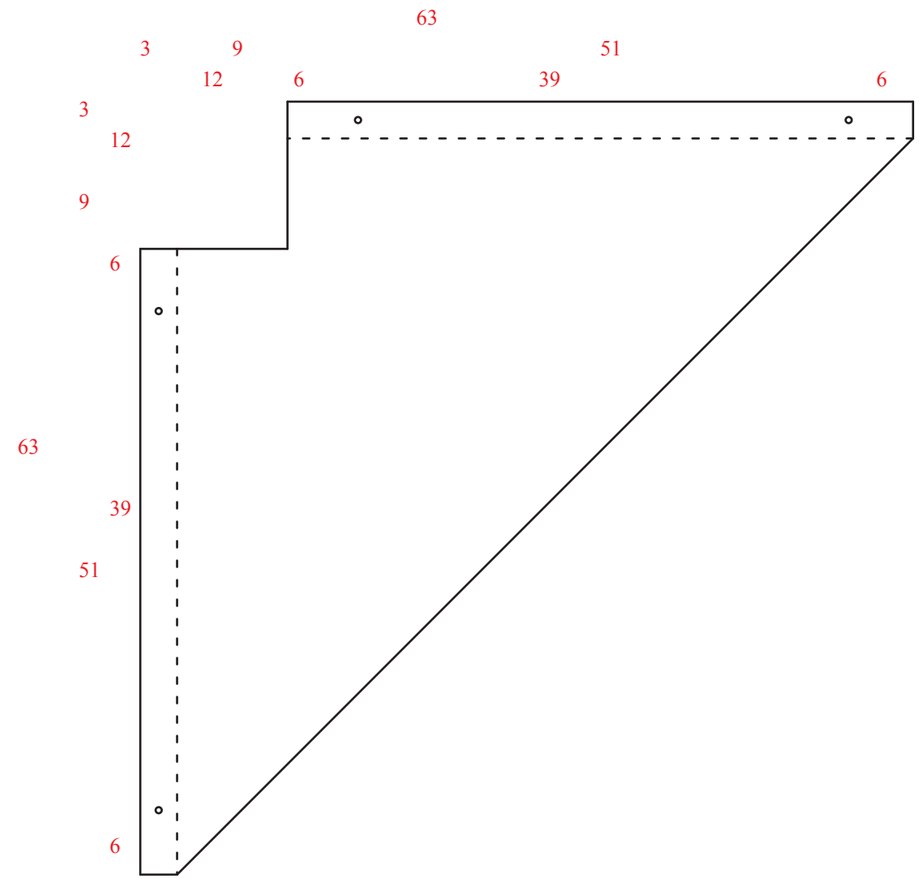
63
3
9
51
12
6
39
6
3
12
9
6
63
39
51
6